BS 6004

Глухая деталь SAE

Обновлено: 04.27.24

Характеристики

Модель	Глухая деталь SAE
Конструкция	прямые
Норма	SAE J 518 C ISO 6162
Серия давления	6000 psi
Материал	Сталь 9SMnPb28K / C15
Защита поверхности	Гальваническое покрытие

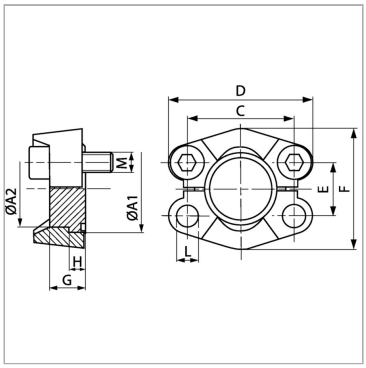

Информация о продукте

Типоразмер	1.1/4"	**C**	66.6 mm
G	16 mm	**E**	31.8 mm
A2	44 mm	**D**	95 mm
A1	54 mm	**H**	10.3 mm
PB	400 bar	**F**	78 mm

PB = макс. Рабочее давление (бар)

Комплект поставки

Только глухая деталь

Несмотря на тщательную проверку, мы не может исключить ошибки, поэтому
мы не берем на себя ответственность за содержащуюся информаци

© hansa-flex.com.ua