BS 6002

Глухая деталь SAE

Обновлено: 04.27.24

Характеристики

Модель	Глухая деталь SAE
Конструкция	прямые
Норма	SAE J 518 C ISO 6162
Серия давления	6000 psi
Материал	Сталь 9SMnPb28K / C15
Защита поверхности	Гальваническое покрытие

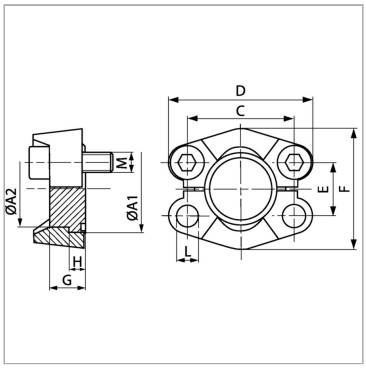

Информация о продукте

Типоразмер	3/4"	**E**	23.8 mm
G	15 mm	**C**	50.8 mm
A2	31.8 mm	**D**	71 mm
A1	41.3 mm	**L**	10.7 mm
PB	400 bar	**H**	8.8 mm
E	23.8 mm	**F**	60 mm

PB = макс. Рабочее давление (бар)

Комплект поставки

Только глухая деталь

Несмотря на тщательную проверку, мы не может исключить ошибки, поэтому
мы не берем на себя ответственность за содержащуюся информаци

© hansa-flex.com.ua