# BS 6001

## Глухая деталь SAE

Обновлено: 04.27.24

### Характеристики

| | |
|---|---|
| **Модель** | Глухая деталь SAE |
| **Конструкция** | прямые |
| **Норма** | SAE J 518 C<br>ISO 6162 |
| **Серия давления** | 6000 psi |
| **Материал** | Сталь 9SMnPb28K / C15 |
| **Защита поверхности** | Гальваническое покрытие |

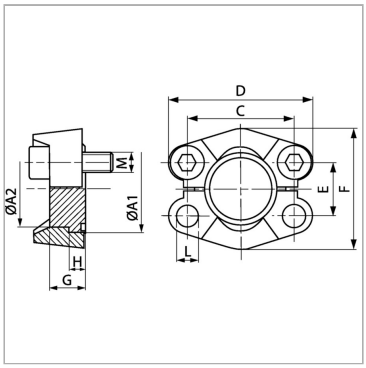


### Информация о продукте

| | | | |
|---|---|---|---|
| **Типоразмер** | 1/2" | **E** | 18.2 mm |
| **G** | 14 mm | **C** | 40.5 mm |
| **A2** | 24 mm | **D** | 56 mm |
| **A1** | 31.8 mm | **L** | 8.7 mm |
| **PB** | 400 bar | **H** | 7.8 mm |
| **E** | 18.2 mm | **F** | 48 mm |

*PB = макс. Рабочее давление (бар)*

### Комплект поставки

Только глухая деталь

Несмотря на тщательную проверку, мы не может исключить ошибки, поэтому
мы не берем на себя ответственность за содержащуюся информаци



© hansa-flex.com.ua