BOE R 5/8

Пробка маслосливного отверстия с клапаном

Обновлено: 04.27.24

Характеристики

Форма уплотнения 1	Форма A
Соединение 1	Наружная резьба BSP, цилиндрическая
Соединение 2	Метрическая наружная резьба, цилиндрическая
Модель	Спускной клапан
Температура min.	-30 °C
Температура макс.	200 °C

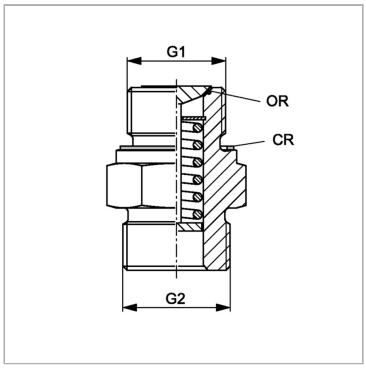

Информация о продукте

Материал	Сталь	**G2**	M 26 x 1,5
G1	G 5/8" -14	**Материал**	Сталь

Указания

Материал уплотнительной шайбы в защитном колпачке: NBR.Материал уплотнения седла клапана: FPM (Витон)

Описание

Резьбовая пробка маслосливного отверстия BOE в состоянии покоя закрыта (уплотнение кольцом круглого сечения). При навинчивании маслосливного шланга открывается клапан, в результате чего масло сливается.

Комплект поставки

С медным кольцом и колпачком

Несмотря на тщательную проверку, мы не может исключить ошибки, поэтому
мы не берем на себя ответственность за содержащуюся информаци

© hansa-flex.com.ua