BKR 40 VA

2-ходовой шаровой кран, блочное исполнение

Обновлено: 05.03.24

Характеристики

Соединение 1 + 2	Внутренняя резьба BSP, цилиндрическая
Форма уплотнения 1 + 2	Для ввертной цапфы формы A, B и при необходимости формы E
Ход контакта	0°; 90°
Температура min.	-20 °C
Температура макс.	60 °C
Материал	Корпус, шар и переключающий вал из высококачественной стали Шаровое уплотнение из полиоксиметилена Кольцо круглого сечения из нитрильного каучука

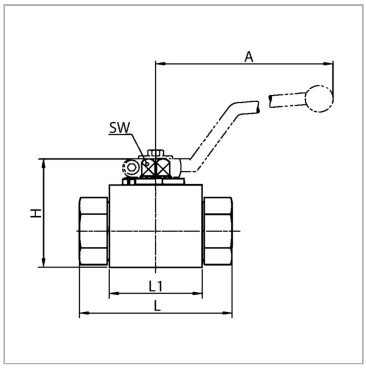

Информация о продукте

DN*	38	**L**	135 mm
LW	38 mm	**B**	100 mm
Соединительная резьба	G 1.1/2" -11	**H**	114.9 mm
Рабочее давление, бар	PN 400	**H1**	95.5 mm
L1	101.6 mm	**H2**	45.5 mm
A	165 mm	**SW**	17 mm
L	135 mm	**SF***	1.5

DN = номинальный диаметр, номинальный внутренний диаметр

PN = Номинальное давление (бар)

LW = ширина очистки

SW = размер под ключ

SF = коэффициент безопасности

Указания

Соблюдать допустимые значения давления соединительных элементов.Следует соблюдать указания инструкции по эксплуатации шаровых кранов.

Несмотря на тщательную проверку, мы не может исключить ошибки, поэтому
мы не берем на себя ответственность за содержащуюся информаци

© hansa-flex.com.ua