BKN 10

2-ходовой шаровой кран, блочное исполнение

Обновлено: 04.29.24

Характеристики

Соединение 1 + 2	Внутренняя резьба NPT
Форма уплотнения 1 + 2	Резьбовое уплотнение
Ход контакта	0°; 90°
Температура min.	-20 °C
Температура макс.	60 °C
Защита поверхности	Воронение
Материал	Корпус, шар и переключающий вал из стали Шаровое уплотнение из полиоксиметилена Кольцо круглого сечения из нитрильного каучука

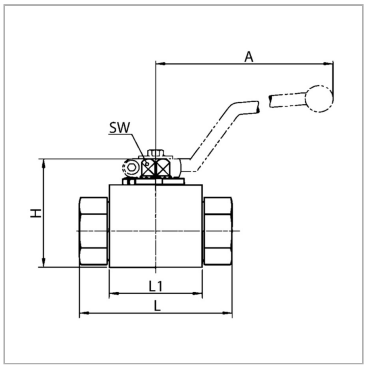

Информация о продукте

LW	10 mm	**L**	73 mm
Соединительная резьба	NPT 3/8" -18	**B**	32 mm
DN*	10	**H**	49.2 mm
Рабочее давление, бар	PN 500	**H1**	38 mm
L1	43.2 mm	**H2**	16.25 mm
A	320 mm	**SW**	9 mm
L	73 mm	**SF***	1.5

DN = номинальный диаметр, номинальный внутренний диаметр

LW = ширина очистки

PN = Номинальное давление (бар)

SW = размер под ключ

SF = коэффициент безопасности

Указания

Соблюдать допустимые значения давления соединительных элементов.Следует соблюдать указания инструкции по эксплуатации шаровых кранов.

Несмотря на тщательную проверку, мы не может исключить ошибки, поэтому
мы не берем на себя ответственность за содержащуюся информаци

© hansa-flex.com.ua