BKHL 40 VA

2-ходовой шаровой кран, блочное исполнение

Обновлено: 04.29.24

Характеристики

Соединение 1 + 2	Метрическая наружная резьба, цилиндрическая
Форма уплотнения 1 + 2	Внутренний конус 24°
Ход контакта	0°; 90°
Температура min.	-20 °C
Температура макс.	60 °C
Материал	Корпус, шар и переключающий вал из высококачественной стали

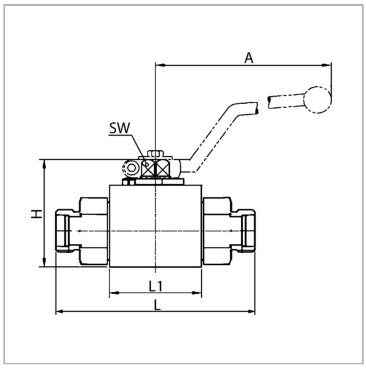

Информация о продукте

LW	24 mm	**A**	165 mm
Соединительная резьба	M 52 x 2	**L**	128 mm
DN*	38	**B**	100 mm
Рабочее давление, бар	PN 400	**H**	114.9 mm
Серия	L	**H1**	95.5 mm
Для наружного Ø трубы	42 mm	**H2**	45.5 mm
L1	86.6 mm	**SW**	17 mm
A	165 mm	**SF***	1.5

DN = номинальный диаметр, номинальный внутренний диаметр

Серия: LL = очень легкая; L = легкая; S = тяжелая

LW = ширина очистки

PN = Номинальное давление (бар)

SW = размер под ключ

SF = коэффициент безопасности

Указания

Соблюдать допустимые значения давления соединительных элементов.Следует соблюдать указания инструкции по эксплуатации шаровых кранов.

Несмотря на тщательную проверку, мы не может исключить ошибки, поэтому
мы не берем на себя ответственность за содержащуюся информаци

© hansa-flex.com.ua