BK 090-90 50

Гильза цилиндра, BK090

Обновлено: 05.02.24

Характеристики

Модель	Маслонаполненный подшипник скольжения из прокатанной бронзы
Дополнение к модели	Втулки могут быть использованы для вращательных и колебательных движений
pv	с консистентной смазкой: 2,8 Н/мм² x м/с с масляной смазкой: 10 Н/мм² x м/с
допустимая нагрузка	статично: 140 Н/мм² вращение, колебание 70 Н/мм²
Скорость скольжения макс.	1 m/s
коэффициент трения	со смазкой: от 0,05 до 0,15
коэффициент теплового расширения	11 x 10-6 K-1
коэффициент теплопроводности	60 W/(m·K)
Температура min.	-50 °C
Температура макс.	150 °C
Удельное давление	140 (≤ Н/мм²)
Материал	Бронзовый сплав CuSn8
Применение	Гидравлика
Норма	ISO 3547 DIN 1494

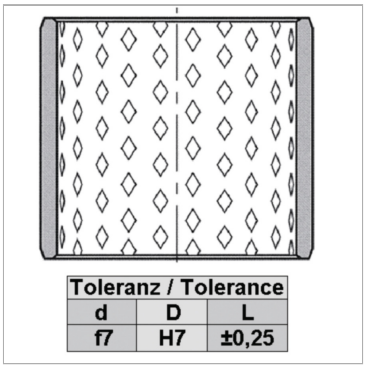

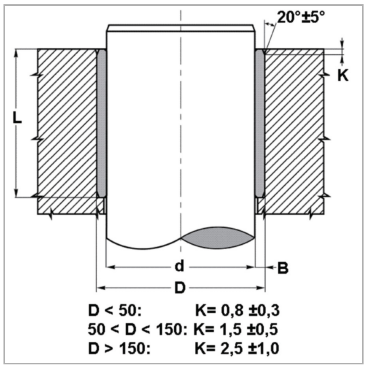

Информация о продукте

d	90 mm	**D**	95 mm
D	95 mm	**L**	50 mm

Указания

Рекомендуется выполнить первичное смазывание консистентной смазкой, постоянное добавление смазочного материала существенно увеличит срок эксплуатации подшипника скольженияУчитывать глубину шероховатости вала Ra Учитывать твердость вала 150 Описание Не требуется техобслуживания во время эксплуатации.Предусмотрена последующая смазка.Для использования в загрязненной среде.Вибропрочный и ударопрочный.Высокая допустимая нагрузка.Хорошая устойчивость к трению и износу.Не поглощает воду.Незначительный зазор при эксплуатации.Очень компактный.

Несмотря на тщательную проверку, мы не может исключить ошибки, поэтому
мы не берем на себя ответственность за содержащуюся информаци

© hansa-flex.com.ua