B 248 177-NWO-KR

Поршневое уплотнение, B-NWO-KR

Обновлено: 04.27.24

Характеристики

Модель	Поршневое уплотнение
Рабочее давление	500 bar
Скорость скольжения макс.	0.5 m/s
Температура макс.	110 °C
Температура min.	-30 °C
Рабочие среды	Минеральное масло Водные эмульсии
Монтаж	на моноблочных поршнях
Материал	(2) уплотнение: армированный тканью нитрильный каучук (1) направляющее кольцо: Полиформальдегид (4) стопорное кольцо Полиформальдегид
Применение	Гидравлика

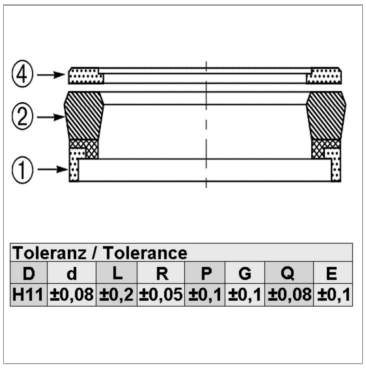

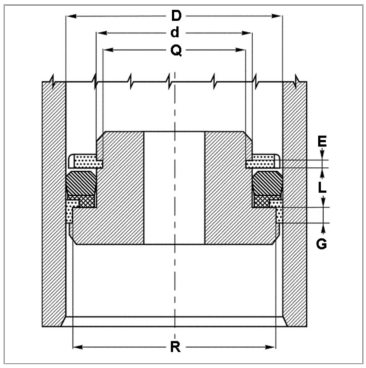

Информация о продукте

D	63 mm	**G**	6.35 mm
L	11 mm	**E**	3.1 mm
d	45 mm	**R**	58.4 mm
G	6.35 mm	**Q**	40.84 mm

Описание

Компактные размерывысокое сопротивление экструзии.

Указание по заказу

Возможно использование другого материала: фторкаучук.При особых условиях эксплуатации (жидкость, температура, давление ...), обращайтесь, пожалуйста к нам.

Несмотря на тщательную проверку, мы не может исключить ошибки, поэтому
мы не берем на себя ответственность за содержащуюся информаци

© hansa-flex.com.ua