B 157 102-NEO

Поршневое уплотнение, B-NEO

Обновлено: 04.27.24

Характеристики

Модель	Поршневое уплотнение
Рабочее давление	500 bar
Скорость скольжения макс.	0.5 m/s
Температура макс.	110 °C
Температура min.	-30 °C
Рабочие среды	Минеральное масло Водные эмульсии
Монтаж	на моноблочных поршнях
Материал	(2) уплотнение: армированный тканью нитрильный каучук (3) кольцевая прокладка Полиформальдегид
Применение	Гидравлика

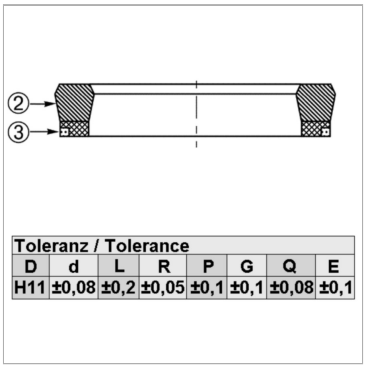

Toleranz / Tolerance

D	d	L	R	P	G	Q	E
H11	±0,08	±0,2	±0,05	±0,1	±0,1	±0,08	±0,1

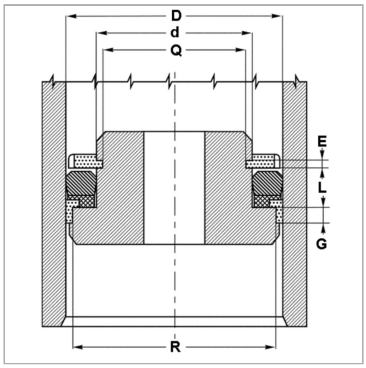

Информация о продукте

D	40 mm	**L**	9.4 mm
L	9.4 mm	**d**	26 mm

Описание

Компактные размерывысокое сопротивление экструзии.

Указание по заказу

Возможно использование другого материала: фторкаучук.При особых условиях эксплуатации (жидкость, температура, давление ...), обращайтесь, пожалуйста к нам.

Несмотря на тщательную проверку, мы не может исключить ошибки, поэтому
мы не берем на себя ответственность за содержащуюся информаци

© hansa-flex.com.ua