AVR NW 20 S ED VA

Ввертное резьбовое соединение

Обновлено: 05.07.24

Характеристики

Соединение 1	Наружная резьба BSP, цилиндрическая
Форма уплотнения 1	Форма E
Форма уплотнения 2	Патрубок с режущим кольцом
Соединение 2	Метрическая гаечная резьба
Конструкция	прямые
Модель	Ввертное резьбовое соединение
Норма	DIN 2353 ISO 8434-1
Материал	нержавеющая сталь

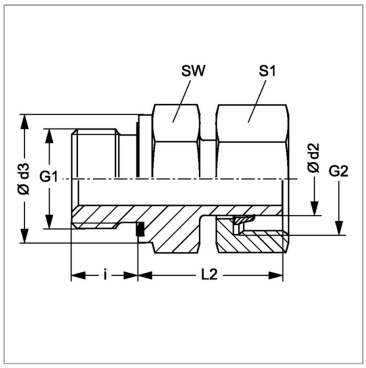

Информация о продукте

Ø d2	25 mm	**Наружный Ø трубы**	25 mm
Серия	S	**Ø d3**	39.9 mm
Рабочее давление, бар	PN 400	**i**	18 mm
G1	G 1" -11	**SW**	41 mm
G2	M 36 x 2	**L2**	48 mm
Наружный Ø трубы	25 mm	**S1**	46

Серия: LL = очень легкая; L = легкая; S = тяжелая

Ø d2 = наружный диаметр трубы

PN = Номинальное давление (бар)

SW, S1, S2, S3 = размер под ключ

Указание по заказу

NBR уплотнения FPM (Витон) по запросу

Комплект поставки

Патрубок с накидной гайкой и предварительно монтированным режущим кольцом

Несмотря на тщательную проверку, мы не может исключить ошибки, поэтому
мы не берем на себя ответственность за содержащуюся информаци

© hansa-flex.com.ua