AVM NW 06 L VA

Ввертное резьбовое соединение

Обновлено: 04.29.24

Характеристики

Соединение 1	Метрическая наружная резьба, цилиндрическая
Форма уплотнения 1	Форма B
Форма уплотнения 2	Патрубок с режущим кольцом
Соединение 2	Метрическая гаечная резьба
Модель	Ввертное резьбовое соединение
Конструкция	прямые
Норма	DIN 2353 ISO 8434-1
Материал	нержавеющая сталь

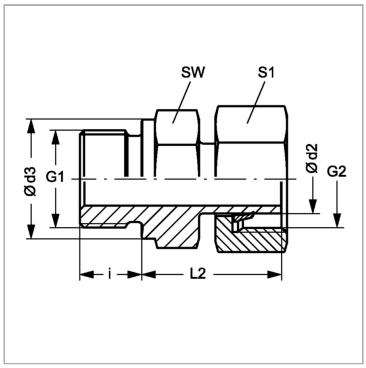

Информация о продукте

Ø d2	8 mm	**Наружный Ø трубы**	8 mm
Серия	L	**Ø d3**	17 mm
Рабочее давление, бар	PN 315	**i**	12 mm
G2	M 14 x 1,5	**SW**	17 mm
G1	M 12 x 1,5	**L2**	26.5 mm
Наружный Ø трубы	8 mm	**S1**	17

Серия: LL = очень легкая; L = легкая; S = тяжелая

Ø d2 = наружный диаметр трубы

PN = Номинальное давление (бар)

SW, S1, S2, S3 = размер под ключ

Указания

Указания по монтажу, установке, нагрузке давлением и допустимым рабочим температурам представлены в технической информации для резьбовых трубных соединений.

Комплект поставки

Патрубок с накидной гайкой и предварительно монтированным режущим кольцом

Несмотря на тщательную проверку, мы не может исключить ошибки, поэтому
мы не берем на себя ответственность за содержащуюся информаци

© hansa-flex.com.ua