AOVN NW 25 S

Ввертное резьбовое соединение

Обновлено: 04.29.24

Характеристики

Соединение 1	Наружная резьба NPT
Форма уплотнения 1	Резьбовое уплотнение
Форма уплотнения 2	Наружный конус 24° с кольцом круглого сечения
Соединение 2	Метрическая гаечная резьба
Модель	Ввертное резьбовое соединение
Конструкция	прямые
Норма	DIN 2353 ISO 8434-1
Материал	Сталь
Защита поверхности	Гальваническое покрытие

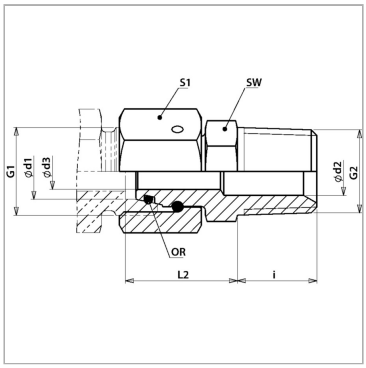

Информация о продукте

Серия	S	**G2**	M 42 x 2
Рабочее давление, бар	PN 400	**G1**	1.1/4" -11.5 NPT
Ø d2	28.5 mm	**i**	25.5 mm
Ø d	30 mm	**SW**	46 mm
Ø d3	23 mm	**L2**	47.7 mm
Ø d1	30 mm	**S1**	50
G2	M 42 x 2	**Кольцо круглого сечения**	25,3 x 2,4

Серия: LL = очень легкая; L = легкая; S = тяжелая

PN = Номинальное давление (бар)

PB = макс. Рабочее давление (бар)

Ø d1 = наружный диаметр трубы

Указания

Указания по монтажу, установке, нагрузке давлением и допустимым рабочим температурам представлены в технической информации для резьбовых трубных соединений.

Несмотря на тщательную проверку, мы не может исключить ошибки, поэтому мы не берем на себя ответственность за содержащуюся информаци

© hansa-flex.com.ua