ALR 30-36-2

Алюминиевое уплотнительное кольцо

Обновлено: 04.29.24

Характеристики

Материал	алюминий

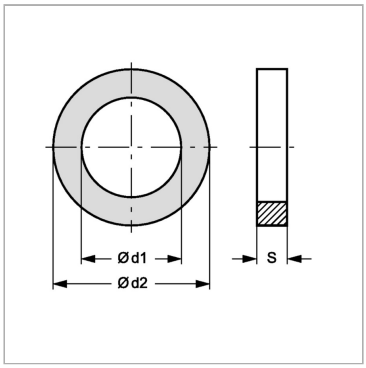

Информация о продукте

S	2 mm	**d1**	30 mm
d1	30 mm	**d2**	36 mm

Несмотря на тщательную проверку, мы не может исключить ошибки, поэтому
мы не берем на себя ответственность за содержащуюся информаци

© hansa-flex.com.ua