ALR 24-29-2

Алюминиевое уплотнительное кольцо

Обновлено: 04.29.24

Характеристики

Материал	алюминий

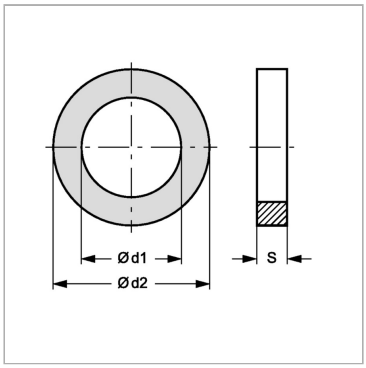

Информация о продукте

d1	24 mm	**S**	2 mm
S	2 mm	**d2**	29 mm

Несмотря на тщательную проверку, мы не может исключить ошибки, поэтому
мы не берем на себя ответственность за содержащуюся информаци

© hansa-flex.com.ua