ALR 15-24-1.5

Алюминиевое уплотнительное кольцо

Обновлено: 04.27.24

Характеристики

Материал	алюминий

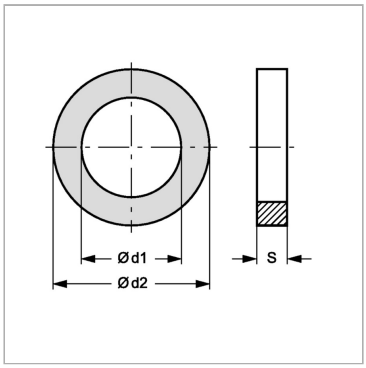

Информация о продукте

d1	15 mm	**S**	1.5 mm
S	1.5 mm	**d2**	24 mm

Несмотря на тщательную проверку, мы не может исключить ошибки, поэтому
мы не берем на себя ответственность за содержащуюся информаци

© hansa-flex.com.ua