ALR 12-17-1.5

Алюминиевое уплотнительное кольцо

Обновлено: 04.28.24

Характеристики

Материал	алюминий

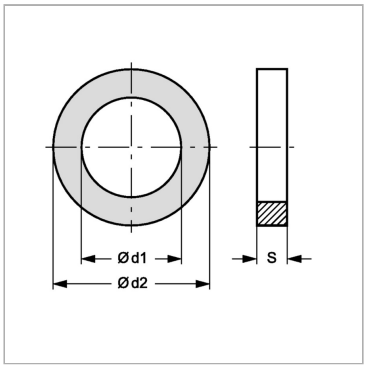

Информация о продукте

S	1.5 mm	**d1**	12 mm
d1	12 mm	**d2**	17 mm

Несмотря на тщательную проверку, мы не может исключить ошибки, поэтому
мы не берем на себя ответственность за содержащуюся информаци

© hansa-flex.com.ua