AH NW 20 S 16 MG

Редукционное резьбовое соединение

Обновлено: 04.28.24

Характеристики

Соединение 1	Метрическая гаечная резьба
Форма уплотнения 1	Патрубок с режущим кольцом
Форма уплотнения 2	Внутренний конус 24°
Соединение 2	Метрическая наружная резьба, цилиндрическая
Модель	Редукционное резьбовое соединение
Конструкция	прямые
Норма	ISO 8434-1
Материал	Латунь

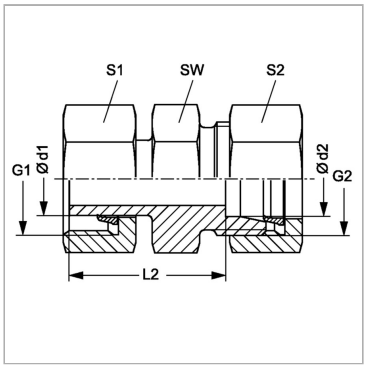

Информация о продукте

Серия	S	**G2**	M 30 x 2
Рабочее давление, бар	PN 250	**SW**	32 mm
Ø d2	20 mm	**L2**	48.5 mm
Ø d1	25 mm	**S1**	46
G1	M 36 x 2	**S2**	36

Серия: LL = очень легкая; L = легкая; S = тяжелая

PN = Номинальное давление (бар)

PB = макс. Рабочее давление (бар)

Ø d1 = наружный диаметр трубы

Ø d2 = наружный диаметр трубы

Комплект поставки

Штуцер с накидной гайкой и режущим кольцом

Несмотря на тщательную проверку, мы не может исключить ошибки, поэтому
мы не берем на себя ответственность за содержащуюся информаци

© hansa-flex.com.ua