AH NW 20 L 13 MG

Редукционное резьбовое соединение

Обновлено: 04.28.24

Характеристики

Соединение 1	Метрическая гаечная резьба
Форма уплотнения 1	Патрубок с режущим кольцом
Форма уплотнения 2	Внутренний конус 24°
Соединение 2	Метрическая наружная резьба, цилиндрическая
Модель	Редукционное резьбовое соединение
Конструкция	прямые
Норма	ISO 8434-1
Материал	Латунь

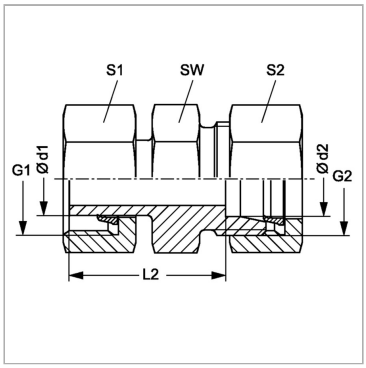

Информация о продукте

Серия	L	**G1**	M 30 x 2
Рабочее давление, бар	PN 100	**SW**	24 mm
Ø d2	15 mm	**L2**	36 mm
Ø d1	22 mm	**S1**	36
G2	M 22 x 1,5	**S2**	27

Серия: LL = очень легкая; L = легкая; S = тяжелая

PN = Номинальное давление (бар)

PB = макс. Рабочее давление (бар)

Ø d1 = наружный диаметр трубы

Ø d2 = наружный диаметр трубы

Комплект поставки

Штуцер с накидной гайкой и режущим кольцом

Несмотря на тщательную проверку, мы не может исключить ошибки, поэтому
мы не берем на себя ответственность за содержащуюся информаци

© hansa-flex.com.ua