AFS 80 ST

Приварной фланец SAE, дюймовый

Обновлено: 05.06.24

Характеристики

Модель	Приварной фланец SAE - дюймовый
Конструкция	прямые
Норма	SAE J 518 C ISO 6162
Крепление	Отверстие под винт
Серия давления	3000 psi
Материал	S355J2G3 (ST52.3)
Защита поверхности	Смазка черным маслом

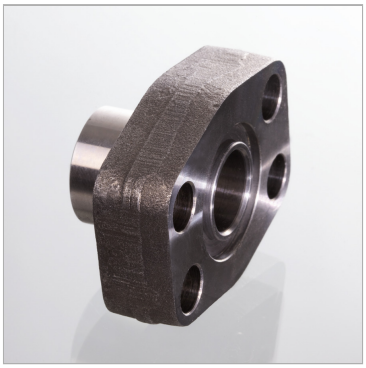

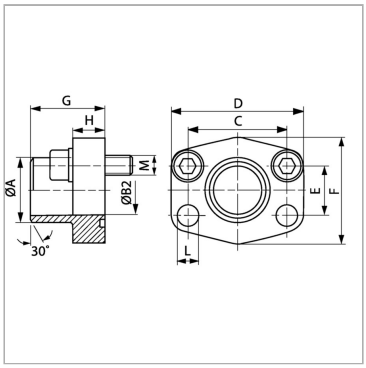

Информация о продукте

Типоразмер	1/2"	**G**	36 mm
A	21.6 mm	**M unc**	5/16" x 1.1/4"
Ø B	13 mm	**D**	54 mm
PB	350 bar	**L**	9 mm
M метр.	M 8 x 30	**H**	16 mm
C	38.1 mm	**F**	46 mm
G	36 mm	**E**	17.5 mm

PN = Номинальное давление (бар)

Указания

Указанное максимальное рабочее давление относится к фланцу! Фактическое рабочее давление определяется трубой (толщиной стенок) и ее качеством!Рекомендуемые винты приводятся в столбцах M (metr) или M (unc).

Комплект поставки

Только фланец

Несмотря на тщательную проверку, мы не может исключить ошибки, поэтому
мы не берем на себя ответственность за содержащуюся информаци

© hansa-flex.com.ua