AFS 702/90 ST

Приварной фланец SAE, угол 90°

Обновлено: 04.29.24

Характеристики

Модель	Приварной фланец SAE
Конструкция	Угол 90°
Норма	SAE J 518 C ISO 6162
Крепление	С комплектом метрических винтов
Серия давления	6000 psi
Материал	S355J2G3 (ST52.3)
Защита поверхности	Смазка черным маслом

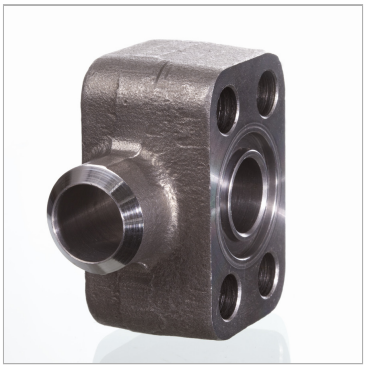

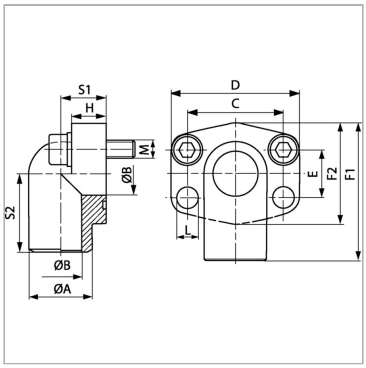

Информация о продукте

PB	400 bar	**F1**	82 mm
Типоразмер	1"	**D**	81 mm
Ø A	35 mm	**H**	24 mm
Ø B	25 mm	**S2**	47 mm
C	57.2 mm	**E**	27.8 mm
S1	27 mm	**M метр.**	M 10 x 45
F2	70 mm	**L**	13 mm

PB = макс. Рабочее давление (бар)

Указания

Указанное максимальное рабочее давление относится к фланцу! Фактическое рабочее давление определяется трубой (толщиной стенок) и ее качеством!Рекомендуемые винты приводятся в столбцах M (metr) или M (unc).

Комплект поставки

Только фланец

Несмотря на тщательную проверку, мы не может исключить ошибки, поэтому
мы не берем на себя ответственность за содержащуюся информаци

© hansa-flex.com.ua