AFS 405 G 1 1/2 U

Ввертный фланец SAE, BSP

Обновлено: 04.27.24

Характеристики

Модель	Ввертный фланец SAE
Конструкция	прямые
Норма	SAE J 518 C ISO 6162
Крепление	Отверстие под винт
Серия давления	6000 psi
Материал	S355J2G3 (ST52.3)
Защита поверхности	Смазка черным маслом

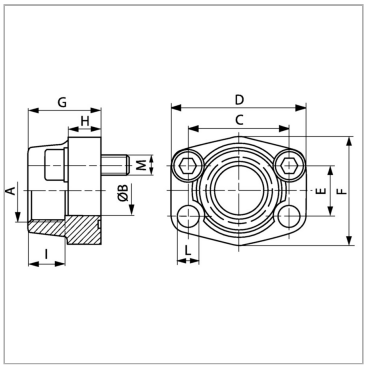

Информация о продукте

Типоразмер	1.1/2"	**G**	50 mm
A	G 1.1/2" -11	**M unc**	5/8" x 2"
Ø B	38 mm	**D**	112 mm
PB	400 bar	**L**	17 mm
C	79.4 mm	**H**	30 mm
I	28 mm	**F**	94 mm
G	50 mm	**E**	36.5 mm

PB = макс. Рабочее давление (бар)

Указания

Указанное максимальное рабочее давление относится к фланцу! Фактическое рабочее давление определяется трубой (толщиной стенок) и ее качеством!

Комплект поставки

С комплектом винтов UNC и кольцом круглого сечения

Несмотря на тщательную проверку, мы не может исключить ошибки, поэтому
мы не берем на себя ответственность за содержащуюся информаци

© hansa-flex.com.ua