AFS 405/90 SRE 60

Приварной фланец SAE, угол 90°

Обновлено: 04.27.24

Характеристики

Модель	Приварной фланец SAE
Конструкция	Угол 90°
Норма	SAE J 518 C ISO 6162
Крепление	Отверстие под винт
Серия давления	6000 psi
Материал	S355J2G3 (ST52.3)
Защита поверхности	Смазка черным маслом

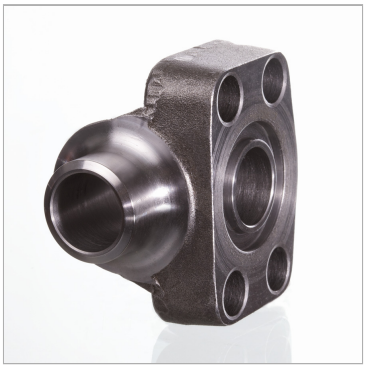

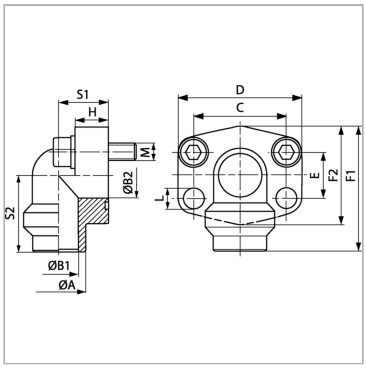

Информация о продукте

PB	315 bar	**A**	61 mm
Типоразмер	1.1/2"	**B2**	38 mm
Труба	60,3 x 10	**B1**	40 mm
S1	42 mm	**S2**	65 mm
C	79.3 mm	**E**	36.5 mm
F1	110 mm	**M метр.**	M 16 x 55
A	61 mm	**L**	17 mm

PB = макс. Рабочее давление (бар)

Указания

Указанное максимальное рабочее давление относится к фланцу! Фактическое рабочее давление определяется трубой (толщиной стенок) и ее качеством!

Комплект поставки

Только фланец

Несмотря на тщательную проверку, мы не может исключить ошибки, поэтому
мы не берем на себя ответственность за содержащуюся информаци

© hansa-flex.com.ua