AFS 404 ST M

Приварной фланец SAE, дюймовый

Обновлено: 04.28.24

Характеристики

Модель	Приварной фланец SAE - дюймовый
Конструкция	прямые
Норма	SAE J 518 C ISO 6162
Крепление	Отверстие под винт
Материал	S355J2G3 (ST52.3)
Защита поверхности	Смазка черным маслом

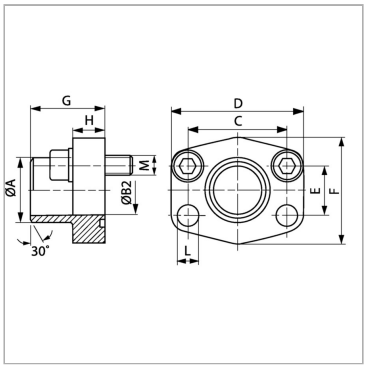

Информация о продукте

Серия давления	6000 PSI	**C**	66.7 mm
Типоразмер	1.1/4"	**G**	44 mm
A	42.8 mm	**D**	93 mm
Ø B	32 mm	**L**	15 mm
PB	375 bar	**H**	25 mm
M метр.	M 14 x 45	**F**	78 mm
C	66.7 mm	**E**	31.8 mm

PB = макс. Рабочее давление (бар)

Указания

Указанное максимальное рабочее давление относится к фланцу! Фактическое рабочее давление определяется трубой (толщиной стенок) и ее качеством!

Комплект поставки

С комплектом метрических винтов и кольцом круглого сечения

Несмотря на тщательную проверку, мы не может исключить ошибки, поэтому
мы не берем на себя ответственность за содержащуюся информаци

© hansa-flex.com.ua