AFS 404 G 1 U

Ввертный фланец SAE, BSP

Обновлено: 04.27.24

Характеристики

Модель	Ввертный фланец SAE
Конструкция	прямые
Норма	SAE J 518 C ISO 6162
Крепление	Отверстие под винт
Серия давления	6000 psi
Материал	S355J2G3 (ST52.3)
Защита поверхности	Смазка черным маслом

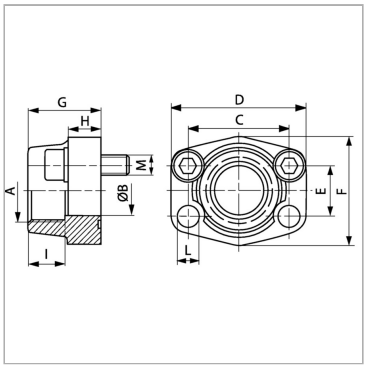

Информация о продукте

Типоразмер	1.1/4"	**I**	25 mm
A	G 1" -11	**M unc**	1/2" x 1.3/4"
Ø B	25 mm	**D**	95 mm
PB	400 bar	**L**	13.5 mm
C	66.7 mm	**H**	27 mm
G	45 mm	**F**	78 mm
I	25 mm	**E**	31.8 mm

PB = макс. Рабочее давление (бар)

Указания

Указанное максимальное рабочее давление относится к фланцу! Фактическое рабочее давление определяется трубой (толщиной стенок) и ее качеством!

Комплект поставки

С комплектом винтов UNC и кольцом круглого сечения

Несмотря на тщательную проверку, мы не может исключить ошибки, поэтому
мы не берем на себя ответственность за содержащуюся информаци

© hansa-flex.com.ua