AFS 403 ST

Приварной фланец SAE, дюймовый

Обновлено: 05.05.24

Характеристики

Модель	Приварной фланец SAE - дюймовый
Конструкция	прямые
Норма	SAE J 518 C ISO 6162
Крепление	Отверстие под винт
Серия давления	6000 psi
Материал	S355J2G3 (ST52.3)
Защита поверхности	Смазка черным маслом

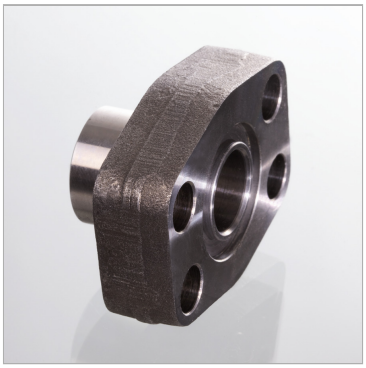

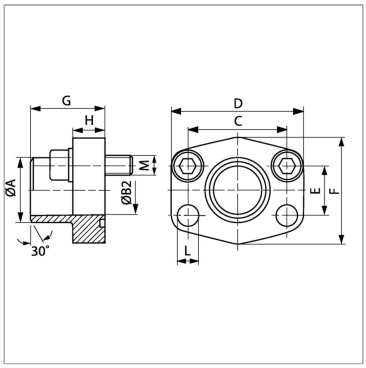

Информация о продукте

Типоразмер	1"	**G**	41 mm
A	34 mm	**M unc**	7/16" x 1.3/4"
Ø B	25 mm	**D**	79 mm
PB	400 bar	**L**	13 mm
M метр.	M 12 x 45	**H**	21 mm
C	57.2 mm	**F**	68 mm
G	41 mm	**E**	27.8 mm

PB = макс. Рабочее давление (бар)

Указания

Указанное максимальное рабочее давление относится к фланцу! Фактическое рабочее давление определяется трубой (толщиной стенок) и ее качеством!Рекомендуемые винты приводятся в столбцах M (metr) или M (unc).

Комплект поставки

Только фланец

Несмотря на тщательную проверку, мы не может исключить ошибки, поэтому
мы не берем на себя ответственность за содержащуюся информаци

© hansa-flex.com.ua