AFS 403/90 SRE 38

Приварной фланец SAE, угол 90°

Обновлено: 04.28.24

Характеристики

Модель	Приварной фланец SAE
Конструкция	Угол 90°
Норма	SAE J 518 C ISO 6162
Крепление	Отверстие под винт
Серия давления	6000 psi
Материал	S355J2G3 (ST52.3)
Защита поверхности	Смазка черным маслом

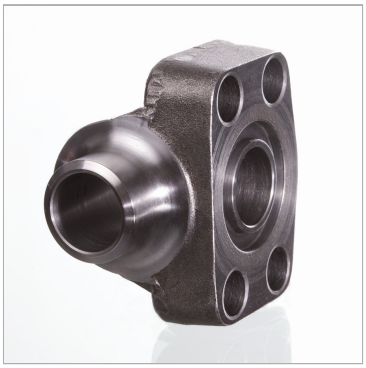

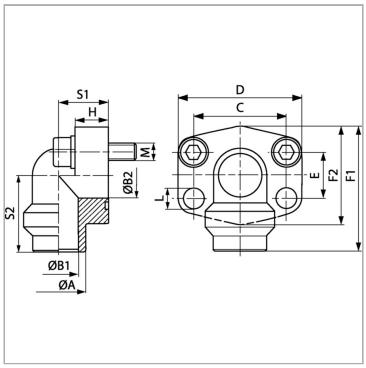

Информация о продукте

PB	315 bar	**C**	57.2 mm
Типоразмер	1"	**F1**	85 mm
Труба	38 x 5	**A**	38 mm
S2	51 mm	**B2**	25 mm
S1	34 mm	**B1**	28 mm
E	27.8 mm	**L**	13 mm

PB = макс. Рабочее давление (бар)

Указания

Указанное максимальное рабочее давление относится к фланцу! Фактическое рабочее давление определяется трубой (толщиной стенок) и ее качеством!

Комплект поставки

Только фланец

Несмотря на тщательную проверку, мы не может исключить ошибки, поэтому
мы не берем на себя ответственность за содержащуюся информаци

© hansa-flex.com.ua