AFS 401 ST 038 M

Приварной фланец SAE, дюймовый

Обновлено: 04.29.24

Характеристики

Модель	Приварной фланец SAE - дюймовый
Конструкция	прямые
Норма	SAE J 518 C ISO 6162
Крепление	Отверстие под винт
Материал	S355J2G3 (ST52.3)
Защита поверхности	Смазка черным маслом

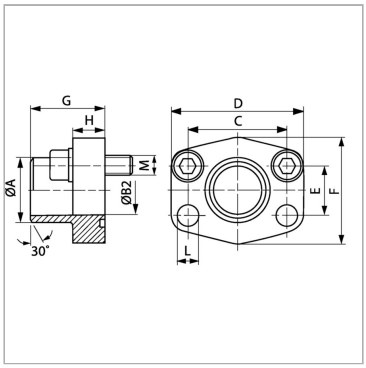

Информация о продукте

Серия давления	6000 PSI	**C**	40.5 mm
Типоразмер	1/2"	**G**	36 mm
A	17.5 mm	**D**	54 mm
Ø B	13 mm	**L**	9 mm
PB	400 bar	**H**	16 mm
M метр.	M 8 x 30	**F**	46 mm
C	40.5 mm	**E**	18.2 mm

PB = макс. Рабочее давление (бар)

Указания

Указанное максимальное рабочее давление относится к фланцу! Фактическое рабочее давление определяется трубой (толщиной стенок) и ее качеством!

Комплект поставки

С комплектом метрических винтов и кольцом круглого сечения

Несмотря на тщательную проверку, мы не может исключить ошибки, поэтому
мы не берем на себя ответственность за содержащуюся информаци

© hansa-flex.com.ua