AFS 114 G 3 1/2 M

Ввертный фланец SAE, BSP

Обновлено: 05.04.24

Характеристики

Модель	Ввертный фланец SAE
Конструкция	прямые
Норма	SAE J 518 C ISO 6162
Крепление	Отверстие под винт
Серия давления	3000 psi
Материал	S355J2G3 (ST52.3)
Защита поверхности	Смазка черным маслом

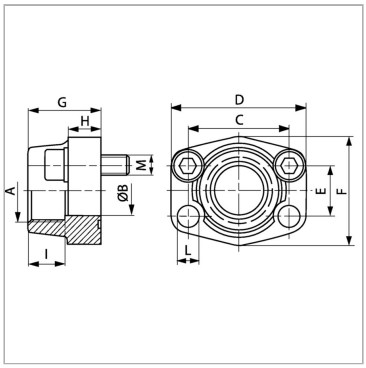

Информация о продукте

Типоразмер	3.1/2"	**I**	34 mm
A	G 3.1/2" -11	**G**	48 mm
Ø B	89 mm	**D**	152 mm
PB	35 bar	**L**	17.5 mm
M метр.	M 16 x 50	**H**	27 mm
C	120.7 mm	**F**	136 mm
I	34 mm	**E**	69.9 mm

PB = макс. Рабочее давление (бар)

Указания

Указанное максимальное рабочее давление относится к фланцу! Фактическое рабочее давление определяется трубой (толщиной стенок) и ее качеством!

Комплект поставки

С комплектом метрических винтов и кольцом круглого сечения

Несмотря на тщательную проверку, мы не может исключить ошибки, поэтому
мы не берем на себя ответственность за содержащуюся информаци

© hansa-flex.com.ua