AFS 108 ST M

Приварной фланец SAE, дюймовый

Обновлено: 04.29.24

Характеристики

Модель	Приварной фланец SAE - дюймовый
Конструкция	прямые
Норма	SAE J 518 C ISO 6162
Крепление	Отверстие под винт
Материал	S355J2G3 (ST52.3)
Защита поверхности	Смазка черным маслом

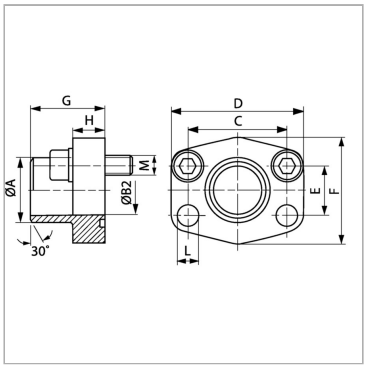

Информация о продукте

Серия давления	3000 PSI	**C**	77.8 mm
Типоразмер	2"	**G**	45 mm
A	61 mm	**D**	102 mm
Ø B	51 mm	**L**	13.5 mm
PB	200 bar	**H**	25 mm
M метр.	M 12 x 45	**F**	90 mm
C	77.8 mm	**E**	42.9 mm

PB = макс. Рабочее давление (бар)

Указания

Указанное максимальное рабочее давление относится к фланцу! Фактическое рабочее давление определяется трубой (толщиной стенок) и ее качеством!

Комплект поставки

С комплектом метрических винтов и кольцом круглого сечения

Несмотря на тщательную проверку, мы не может исключить ошибки, поэтому
мы не берем на себя ответственность за содержащуюся информаци

© hansa-flex.com.ua