AFS 102 T M

Ввертный фланец SAE, UN/UNF

Обновлено: 04.29.24

Характеристики

Модель	Ввертный фланец SAE
Конструкция	прямые
Норма	SAE J 518 C ISO 6162
Крепление	Отверстие под винт
Материал	S355J2G3 (ST52.3)
Защита поверхности	Смазка черным маслом

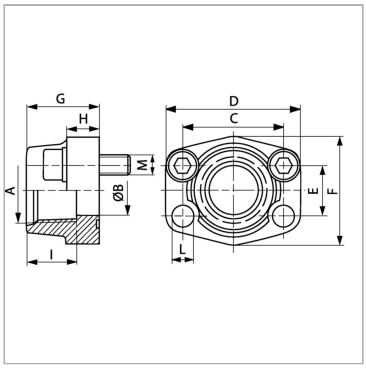

Информация о продукте

Серия давления	3000 PSI	**G**	38 mm
Типоразмер	1"	**I**	23 mm
A	UN 1.5/16" -12	**D**	70 mm
Ø B	25 mm	**L**	11 mm
PB	315 bar	**H**	18 mm
M метр.	M 10 x 35	**F**	55 mm
C	52.4 mm	**E**	26.2 mm

PN = Номинальное давление (бар)

PB = макс. Рабочее давление (бар)

Указания

Указанное максимальное рабочее давление относится к фланцу! Фактическое рабочее давление определяется трубой (толщиной стенок) и ее качеством!

Комплект поставки

С комплектом метрических винтов и кольцом круглого сечения

Несмотря на тщательную проверку, мы не может исключить ошибки, поэтому
мы не берем на себя ответственность за содержащуюся информаци

© hansa-flex.com.ua