AFS 102/90 S M

Вваривaемый фланец SAE, угол 90°

Обновлено: 04.29.24

Характеристики

Модель	Вваривaемый фланец SAE
Конструкция	Угол 90°
Норма	SAE J 518 C ISO 6162
Крепление	Отверстие под винт
Материал	S355J2G3 (ST52.3)
Защита поверхности	Смазка черным маслом

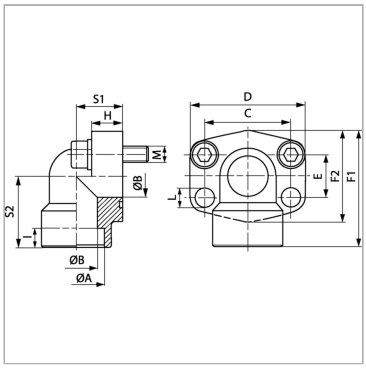

Информация о продукте

Серия давления	3000 PSI	**F1**	70 mm
PB	315 bar	**I**	12 mm
Типоразмер	1"	**D**	70 mm
Ø A	35 mm	**H**	19 mm
Ø B	25 mm	**S2**	43 mm
S1	28 mm	**E**	26.2 mm
C	52.4 mm	**M метр.**	M 10 x 35
F2	60 mm	**L**	11 mm

PB = макс. Рабочее давление (бар)

Указания

Указанное максимальное рабочее давление относится к фланцу! Фактическое рабочее давление определяется трубой (толщиной стенок) и ее качеством!

Комплект поставки

С комплектом метрических винтов и кольцом круглого сечения

Несмотря на тщательную проверку, мы не может исключить ошибки, поэтому
мы не берем на себя ответственность за содержащуюся информаци

© hansa-flex.com.ua