AFS 100 N 3/4

Ввертный фланец SAE, NPT

Обновлено: 04.28.24

Характеристики

Модель	Ввертный фланец SAE
Конструкция	прямые
Норма	SAE J 518 C ISO 6162
Крепление	Отверстие под винт
Серия давления	3000 psi
Материал	S355J2G3 (ST52.3)
Защита поверхности	Смазка черным маслом

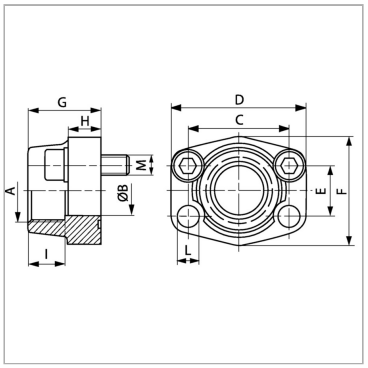

Информация о продукте

Типоразмер	3/4"	**G**	36 mm
A	NPT 3/4" -14	**M unc**	3/8" x 1.1/2"
Ø B	19 mm	**D**	65 mm
PB	350 bar	**L**	11 mm
M метр.	M 10 x 35	**H**	18 mm
C	47.6 mm	**F**	50 mm
I	19 mm	**E**	22.2 mm

PB = макс. Рабочее давление (бар)

Указания

Указанное максимальное рабочее давление относится к фланцу! Фактическое рабочее давление определяется трубой (толщиной стенок) и ее качеством!Рекомендуемые винты приводятся в столбцах M (metr) или M (unc).

Комплект поставки

Только фланец

Несмотря на тщательную проверку, мы не может исключить ошибки, поэтому мы не берем на себя ответственность за содержащуюся информаци

© hansa-flex.com.ua