AFS 100/90 S

Вариваемый фланец SAE, угол 90°

Обновлено: 04.29.24

Характеристики

Модель	Вариваемый фланец SAE
Конструкция	Угол 90°
Норма	SAE J 518 C ISO 6162
Крепление	Отверстие под винт
Серия давления	3000 psi
Материал	S355J2G3 (ST52.3)
Защита поверхности	Смазка черным маслом

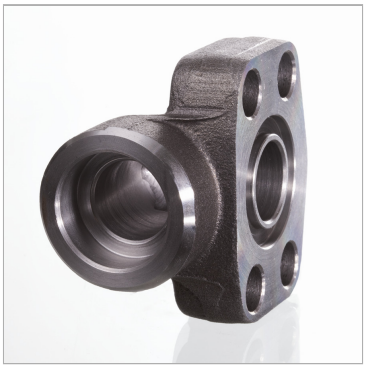

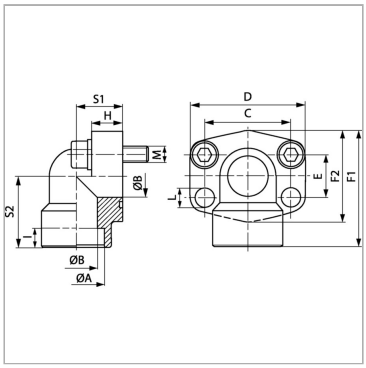

Информация о продукте

PB	350 bar	**F1**	63 mm
Типоразмер	3/4"	**I**	10 mm
Ø A	27.2 mm	**S2**	38 mm
Ø B	19 mm	**E**	22.2 mm
C	47.6 mm	**M метр.**	M 10 x 35
S1	24 mm	**M unc**	3/8" x 1.1/2"
F1	63 mm	**L**	11 mm

PB = макс. Рабочее давление (бар)

Указания

Указанное максимальное рабочее давление относится к фланцу! Фактическое рабочее давление определяется трубой (толщиной стенок) и ее качеством!Рекомендуемые винты приводятся в столбцах M (metr) или M (unc).

Комплект поставки

Только фланец

Несмотря на тщательную проверку, мы не может исключить ошибки, поэтому
мы не берем на себя ответственность за содержащуюся информаци

© hansa-flex.com.ua