AFH 110

Резьбовая обойма, TAF 100

Обновлено: 04.29.24

Характеристики

Тип обоймы	Резьбовая обойма
Материал	Сталь
Защита поверхности	Гальваническое покрытие

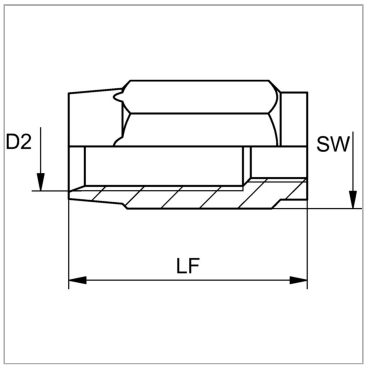

Информация о продукте

DN*	10	**D2**	15.5 mm
Размер	6	**LF**	44.5 mm
Дюймы	3/8"	**SW**	22 mm

DN = номинальный диаметр, номинальный внутренний диаметр

Несмотря на тщательную проверку, мы не может исключить ошибки, поэтому
мы не берем на себя ответственность за содержащуюся информаци

© hansa-flex.com.ua