AFH 106

Резьбовая обойма, TAF 100

Обновлено: 04.29.24

Характеристики

Тип обоймы	Резьбовая обойма
Материал	Сталь
Защита поверхности	Гальваническое покрытие

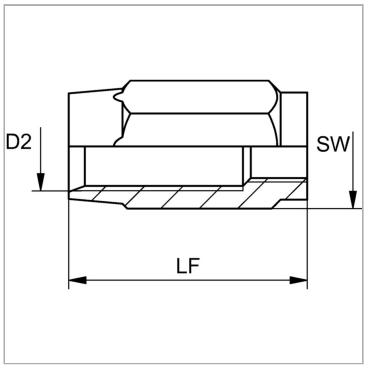

Информация о продукте

DN*	6	**LF**	36 mm
Размер	4	**D2**	11 mm
Дюймы	1/4"	**SW**	17 mm

DN = номинальный диаметр, номинальный внутренний диаметр

Несмотря на тщательную проверку, мы не может исключить ошибки, поэтому
мы не берем на себя ответственность за содержащуюся информаци

© hansa-flex.com.ua