AFG 404 M/S 38 U

Фланец с наружной резьбой SAE

Обновлено: 04.28.24

Характеристики

Модель	Фланец с наружной резьбой SAE
Конструкция	прямые
Норма	ISO 8434-1
Крепление	Отверстие под винт
Материал	S355J2G3 (ST52.3)
Защита поверхности	Смазка черным маслом

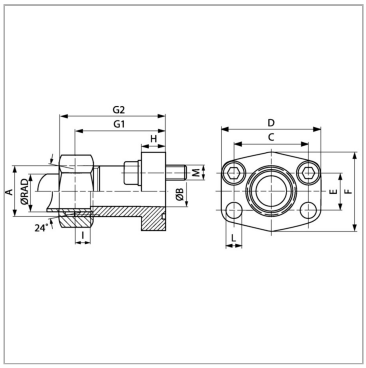

Информация о продукте

Серия давления	6000 PSI	**I**	16 mm
Серия	S	**G2**	107 mm
Ø RAD	38 mm	**M unc**	1/2" x 1.3/4"
Типоразмер	1.1/4"	**D**	95 mm
A	M 52 x 2	**L**	13.5 mm
Ø B	29 mm	**H**	27 mm
PB	400 bar	**F**	78 mm
C	66.7 mm	**G1**	92 mm
I	16 mm	**E**	31.8 mm

Серия: LL = очень легкая; L = легкая; S = тяжелая

Ø RAD = наружный диаметр трубы

PB = макс. Рабочее давление (бар)

Указания

Указанное номинальное давление определяется в соответствии с SAE J 518 C с учетом фланца или согласно привариваемой трубе.

Комплект поставки

С комплектом винтов UNC и кольцом круглого сечения

Несмотря на тщательную проверку, мы не может исключить ошибки, поэтому
мы не берем на себя ответственность за содержащуюся информаци

© hansa-flex.com.ua