AFG 404 M/S38

Фланец с наружной резьбой SAE

Обновлено: 04.29.24

Характеристики

Модель	Фланец с наружной резьбой SAE
Конструкция	прямые
Норма	ISO 8434-1
Крепление	Отверстие под винт
Серия давления	6000 psi
Материал	S355J2G3 (ST52.3)
Защита поверхности	Смазка черным маслом

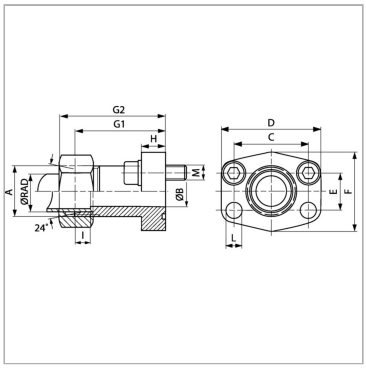

Информация о продукте

Серия	S	**M метр.**	M 14 x 50
Ø RAD	38 mm	**C**	66.7 mm
Типоразмер	1.1/4"	**I**	16 mm
A	M 52 x 2	**M unc**	1/2" x 1.3/4"
Ø B	29 mm	**L**	15 mm
PB	400 bar	**G1**	92 mm
M метр.	M 14 x 50	**E**	31.8 mm

Серия: LL = очень легкая; L = легкая; S = тяжелая

Ø RAD = наружный диаметр трубы

PB = макс. Рабочее давление (бар)

Указания

Указанное номинальное давление определяется в соответствии с SAE J 518 C с учетом фланца или согласно привариваемой трубе.Рекомендуемые винты приводятся в столбцах M (metr) или M (unc).

Комплект поставки

Только фланец

Несмотря на тщательную проверку, мы не может исключить ошибки, поэтому
мы не берем на себя ответственность за содержащуюся информаци

© hansa-flex.com.ua