AFG 404 JIC 1 5/16 U

Фланец с наружной резьбой SAE

Обновлено: 04.29.24

Характеристики

Модель	Фланец с наружной резьбой SAE
Конструкция	прямые
Норма	SAE J 518 C ISO 6162
Крепление	Отверстие под винт
Материал	S355J2G3 (ST52.3)
Защита поверхности	Смазка черным маслом

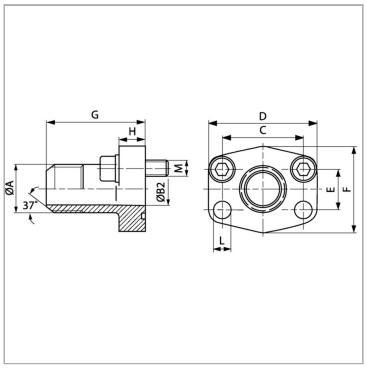

Информация о продукте

Серия давления	6000 PSI	**G**	92 mm
Типоразмер	1.1/4"	**M unc**	1/2" x 1.3/4"
A	UN 1.5/16" -12	**D**	95 mm
Ø B	21.5 mm	**L**	13.5 mm
PB	400 bar	**H**	27 mm
C	66.7 mm	**F**	78 mm
G	92 mm	**E**	31.8 mm

Серия: LL = очень легкая; L = легкая; S = тяжелая

PB = макс. Рабочее давление (бар)

Указания

Указанное максимальное рабочее давление относится к фланцу! Фактическое рабочее давление определяется трубой (толщиной стенок) и ее качеством!

Комплект поставки

С комплектом винтов UNC и кольцом круглого сечения

Несмотря на тщательную проверку, мы не может исключить ошибки, поэтому
мы не берем на себя ответственность за содержащуюся информаци

© hansa-flex.com.ua