AFG 402 JIC 1 1/16 U

Фланец с наружной резьбой SAE

Обновлено: 04.29.24

Характеристики

Модель	Фланец с наружной резьбой SAE
Конструкция	прямые
Норма	SAE J 518 C ISO 6162
Крепление	Отверстие под винт
Материал	S355J2G3 (ST52.3)
Защита поверхности	Смазка черным маслом

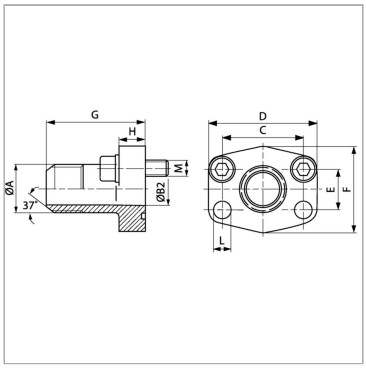

Информация о продукте

Серия давления	6000 PSI	**G**	73 mm
Типоразмер	3/4"	**M unc**	3/8" x 1.1/2"
A	UNF 1.1/16" -12	**D**	71 mm
Ø B	15.5 mm	**L**	11.5 mm
PB	400 bar	**H**	19 mm
C	50.8 mm	**F**	60 mm
G	73 mm	**E**	23.8 mm

Серия: LL = очень легкая; L = легкая; S = тяжелая

PB = макс. Рабочее давление (бар)

Указания

Указанное максимальное рабочее давление относится к фланцу! Фактическое рабочее давление определяется трубой (толщиной стенок) и ее качеством!

Комплект поставки

С комплектом винтов UNC и кольцом круглого сечения

Несмотря на тщательную проверку, мы не может исключить ошибки, поэтому
мы не берем на себя ответственность за содержащуюся информаци

© hansa-flex.com.ua