AFG 401 JIC 7/8 U

Фланец с наружной резьбой SAE

Обновлено: 04.29.24

Характеристики

Модель	Фланец с наружной резьбой SAE
Конструкция	прямые
Норма	SAE J 518 C ISO 6162
Крепление	Отверстие под винт
Материал	S355J2G3 (ST52.3)
Защита поверхности	Смазка черным маслом

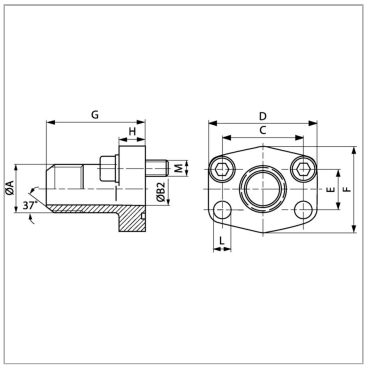

Информация о продукте

Серия давления	6000 PSI	**G**	60 mm
Типоразмер	1/2"	**M unc**	5/16" x 1.1/4"
A	UNF 7/8" -14	**D**	56 mm
Ø B	12.3 mm	**L**	9 mm
PB	400 bar	**H**	16 mm
C	40.5 mm	**F**	48 mm
G	60 mm	**E**	18.2 mm

Серия: LL = очень легкая; L = легкая; S = тяжелая

PB = макс. Рабочее давление (бар)

Указания

Указанное максимальное рабочее давление относится к фланцу! Фактическое рабочее давление определяется трубой (толщиной стенок) и ее качеством!

Комплект поставки

С комплектом винтов UNC и кольцом круглого сечения

Несмотря на тщательную проверку, мы не может исключить ошибки, поэтому
мы не берем на себя ответственность за содержащуюся информаци

© hansa-flex.com.ua