AFC 401

Глухой фланец SAE

Обновлено: 04.28.24

Характеристики

Модель	Глухой фланец SAE
Конструкция	прямые
Норма	SAE J 518 C ISO 6162
Крепление	Отверстие под винт
Материал	S355J2G3 (ST52.3)
Защита поверхности	Смазка черным маслом

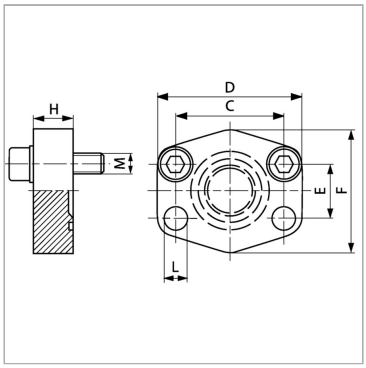

Информация о продукте

Серия давления	6000 PSI	**E**	18.2 mm
Типоразмер	1/2"	**M unc**	5/16" x 1.1/4"
PB	400 bar	**D**	56 mm
M метр.	M 8 x 30	**L**	9 mm
C	40.5 mm	**H**	16 mm
E	18.2 mm	**F**	48 mm

PB = макс. Рабочее давление (бар)

Указания

Указанное максимальное рабочее давление относится к фланцу! Фактическое рабочее давление определяется трубой (толщиной стенок) и ее качеством!Рекомендуемые винты приводятся в столбцах M (metr) или M (unc).

Комплект поставки

Только фланец

Несмотря на тщательную проверку, мы не может исключить ошибки, поэтому
мы не берем на себя ответственность за содержащуюся информаци

© hansa-flex.com.ua