AFC 110 S

Приварной фланец SAE ND 40

Обновлено: 04.27.24

Характеристики

Модель	Вваривaемый фланец SAE
Дополнение к модели	ND 40
Конструкция	прямые
Норма	SAE J 518 C ISO 6162
Крепление	Отверстие под винт
Серия давления	3000 psi
Материал	S355J2G3 (ST52.3)
Защита поверхности	Смазка черным маслом

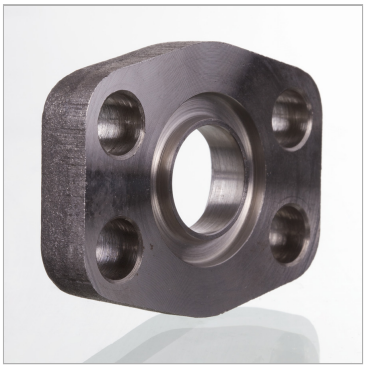

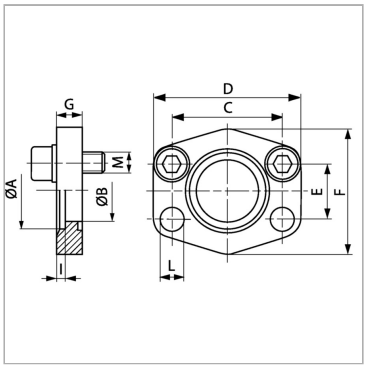

Информация о продукте

Типоразмер	2.1/2"	**C**	88.9 mm
Труба	76,1 x 3,65	**I**	4 mm
A	77 mm	**G**	15 mm
Ø B	64 mm	**D**	114 mm
PB	40 bar	**L**	13.5 mm
M метр.	M 12 x 35	**F**	105 mm
C	88.9 mm	**E**	50.8 mm

PB = макс. Рабочее давление (бар)

Указания

Указанное максимальное рабочее давление относится к фланцу! Фактическое рабочее давление определяется трубой (толщиной стенок) и ее качеством!Рекомендуемые винты приводятся в столбцах M (metr) или M (unc).

Комплект поставки

Только фланец

Несмотря на тщательную проверку, мы не может исключить ошибки, поэтому
мы не берем на себя ответственность за содержащуюся информаци

© hansa-flex.com.ua