AFC 108

Глухой фланец SAE

Обновлено: 04.27.24

Характеристики

Модель	Глухой фланец SAE
Конструкция	прямые
Норма	SAE J 518 C ISO 6162
Крепление	Отверстие под винт
Материал	S355J2G3 (ST52.3)
Защита поверхности	Смазка черным маслом

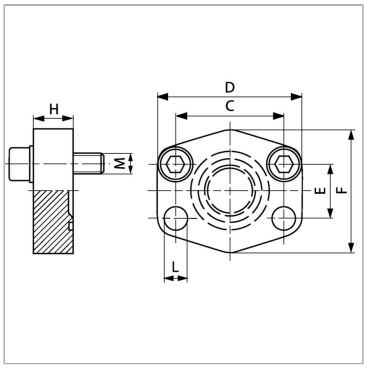

Информация о продукте

Серия давления	3000 PSI	**E**	42.9 mm
Типоразмер	2"	**M unc**	7/16" x 1.1/2"
PB	200 bar	**D**	102 mm
M метр.	M 12 x 45	**L**	13.5 mm
C	77.8 mm	**H**	20 mm
E	42.9 mm	**F**	90 mm

PB = макс. Рабочее давление (бар)

Указания

Указанное максимальное рабочее давление относится к фланцу! Фактическое рабочее давление определяется трубой (толщиной стенок) и ее качеством!Рекомендуемые винты приводятся в столбцах M (metr) или M (unc).

Комплект поставки

Только фланец

Несмотря на тщательную проверку, мы не может исключить ошибки, поэтому
мы не берем на себя ответственность за содержащуюся информаци

© hansa-flex.com.ua