AFC 100 S

Приварной фланец SAE ND 40

Обновлено: 04.27.24

Характеристики

Модель	Вваривaемый фланец SAE
Дополнение к модели	ND 40
Конструкция	прямые
Норма	SAE J 518 C ISO 6162
Крепление	Отверстие под винт
Серия давления	3000 psi
Материал	S355J2G3 (ST52.3)
Защита поверхности	Смазка черным маслом

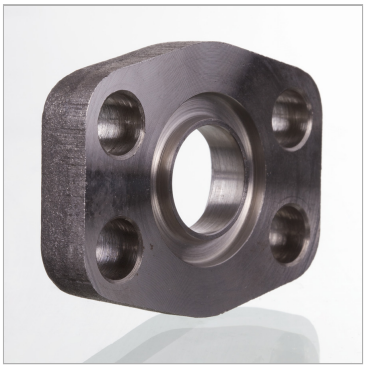

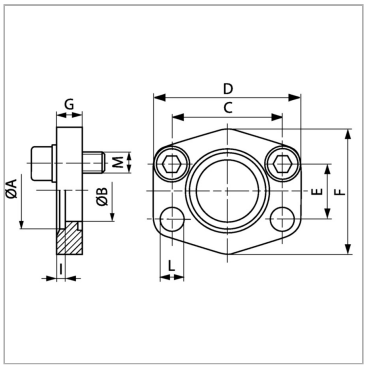

Информация о продукте

Типоразмер	3/4"	**C**	47.6 mm
Труба	28 x 2	**G**	12 mm
A	28.5 mm	**I**	4 mm
Ø B	20 mm	**D**	65 mm
PB	40 bar	**L**	11 mm
M метр.	M 10 x 30	**F**	50 mm
C	47.6 mm	**E**	22.2 mm

PB = макс. Рабочее давление (бар)

Указания

Указанное максимальное рабочее давление относится к фланцу! Фактическое рабочее давление определяется трубой (толщиной стенок) и ее качеством!Рекомендуемые винты приводятся в столбцах M (metr) или M (unc).

Комплект поставки

Только фланец

Несмотря на тщательную проверку, мы не может исключить ошибки, поэтому
мы не берем на себя ответственность за содержащуюся информаци

© hansa-flex.com.ua