# AC OR TUBO 10 GR

## Кольцо круглого сечения, кондиционерное оборудование TUBO

Обновлено: 04.29.24

### Характеристики

| | |
|---|---|
| **Модель** | Уплотнительное кольцо |
| **Подходит для** | Для следующих хладагентов<br>R134a<br>R404a |
| **Температура min.** | -40 °C |
| **Температура макс.** | 150 °C |
| **Материал** | Хлоропрен (неопрен) |

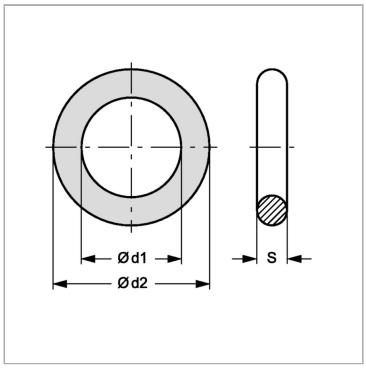


### Информация о продукте

| | | | |
|---|---|---|---|
| **Ø d2** | 14.36 mm | **S** | 1.78 mm |
| **S** | 1.78 mm | **Ø d1** | 10.8 mm |

Несмотря на тщательную проверку, мы не может исключить ошибки, поэтому мы не берем на себя ответственность за содержащуюся информаци

© hansa-flex.com.ua