AC OR TUBO 08 GR

Кольцо круглого сечения, кондиционерное оборудование TUBO

Обновлено: 04.29.24

Характеристики

Модель	Уплотнительное кольцо
Подходит для	Для следующих хладагентов R134a R404a
Температура min.	-40 °C
Температура макс.	150 °C
Материал	Хлоропрен (неопрен)

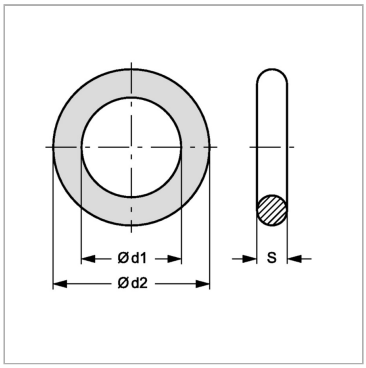

Информация о продукте

Ø d2	11.16 mm	**S**	1.78 mm
S	1.78 mm	**Ø d1**	7.6 mm

Несмотря на тщательную проверку, мы не может исключить ошибки, поэтому
мы не берем на себя ответственность за содержащуюся информаци

© hansa-flex.com.ua