AC OR AOL 32

Кольцо круглого сечения, кондиционерное оборудование DKOL

Обновлено: 04.28.24

Характеристики

Температура min.	-40 °C
Температура макс.	125 °C
Материал	NBR - Acrylic-nitrile, butadiene rubber

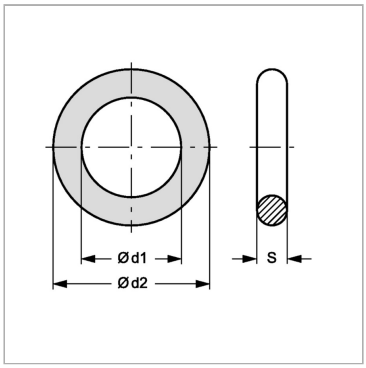

Информация о продукте

Для шланга DN	31	**S**	2.5 mm
Ø d2	37 mm	**Ø d1**	32 mm

Несмотря на тщательную проверку, мы не может исключить ошибки, поэтому мы не берем на себя ответственность за содержащуюся информаци

© hansa-flex.com.ua