AC OR AOL 25

Кольцо круглого сечения, кондиционерное оборудование DKOL

Обновлено: 04.29.24

Характеристики

Температура min.	-40 °C
Температура макс.	125 °C
Материал	NBR - Acrylic-nitrile, butadiene rubber

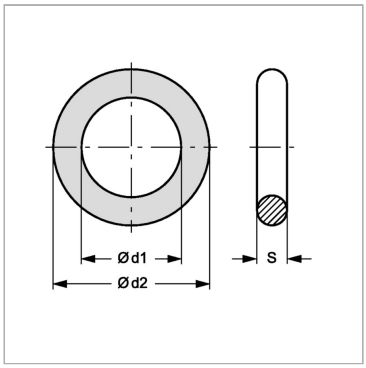

Информация о продукте

Для шланга DN	25	**S**	2 mm
Ø d2	30 mm	**Ø d1**	26 mm

Несмотря на тщательную проверку, мы не может исключить ошибки, поэтому мы не берем на себя ответственность за содержащуюся информаци

© hansa-flex.com.ua