AC OR 10

Кольцо круглого сечения для ниппеля системы AC-CLIP

Обновлено: 04.29.24

Характеристики

Модель	Уплотнительное кольцо для ниппеля системы AC-CLIP

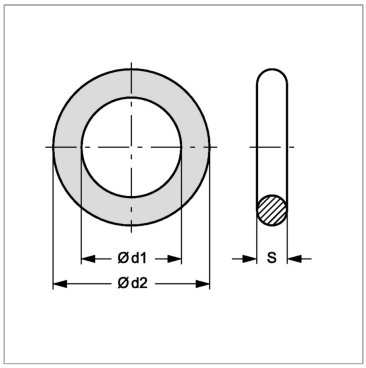

Информация о продукте

Для шланга DN	10	**S**	1 mm
Ø d2	10 mm	**Ø d1**	8 mm

Несмотря на тщательную проверку, мы не может исключить ошибки, поэтому
мы не берем на себя ответственность за содержащуюся информаци

© hansa-flex.com.ua